※改良の為、予告無く一部仕様変更する場合があります。ご了承下さい。

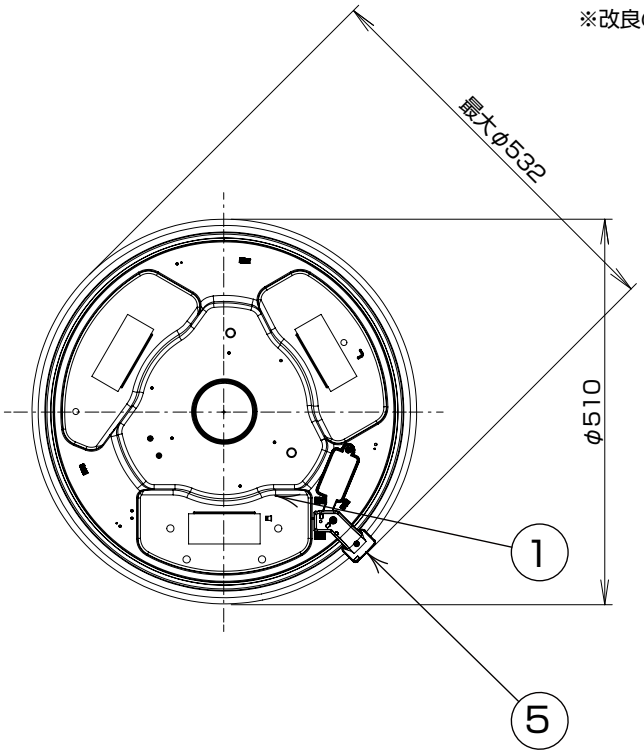

安全に関するご注意

・一般屋内用器具です。油煙や湯気が当たるような場所や浴室など湿気の多い場所や屋外で使用しないでください。
火災、感電、故障の原因となります。

・この器具は水平天井取付専用です。傾斜天井には取付できません。
器具の落下の原因になります。

・器具取付前に必ず配線器具の固定強度を確認ください。
器具の落下の原因になります。

・調光機能が付いた壁スイッチの場合は、一般の入切用スイッチに交換してください。火災のおそれがあります。

・この器具の近くでは赤外線方式のリモコンが作動しない場合がごくまれにありますので、ご注意ください。

・ＬＥＤを直視しないでください。目の痛みの原因となることがあります。

※この器具には引掛シーリングボディは付属しておりません。

・結線の方法は引掛シーリング方式です。
・カバーの取付方法は、カバー回転着脱方式です。
・リモコン送信機（2CH）付
・プルレススイッチ機能付
全灯→メモリ点灯（調光・調色）→常夜灯メモリ点灯（調光）
・連続調光機能付（100%～約10%）
・連続調色機能付（電球色3000K～昼光色6700K）
・メモリー機能付
・LED常夜灯5段階調光機能付
・家電コントロール機能搭載付（専用アプリ 「More Smart」 対応）
・More Smart で家電を操作するには Wi-Fi 環境と端末（スマートフォン・タブレット等）が必要です。
・本製品には Wi-Fi ルーター・端末は付属しておりませんので別途ご準備ください。
（モバイルWi-Fiルーター、WEP方式、5GHz帯、一部機種のWi-Fiルーターはご使用いただけない場合があります。）
・専用アプリ「More Smart」を端末にインストールしてください。
※アプリのインストール、利用は無料です。
・iOS 端末の場合　App Store で More Smart と検索
・Android 端末の場合　Google Play で More Smart と検索
上記以外のOSでは動作しません。

More Smart

・More Smart の設定、操作に関しては、「More Smart 家電リモコン操作説明書」を下記のＱＲコードからご確認ください。

More Smart
家電リモコン操作説明書
ＱＲコード

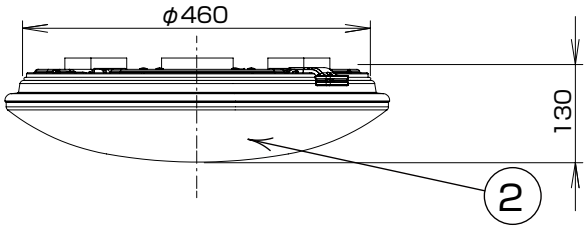

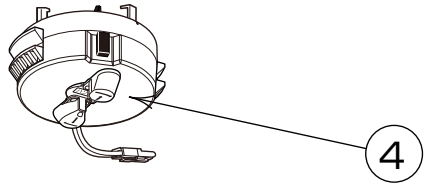

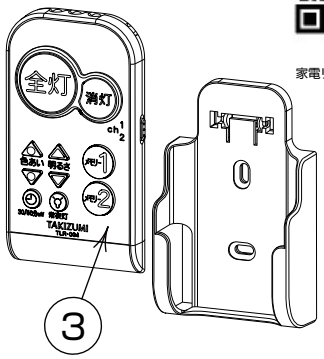

〔　本紙記載内容について　〕
※本紙に記載される会社名及びロゴ、製品名は各社の商標または登録商標です。
なお、本文中および図中では「™」、「®」マークは明記しておりません。

〔　使用上のご注意　〕
・ＬＥＤには多少のバラツキがありますので同一品番の製品であっても、製品ごとに発光色や明るさが異なる場合があります。ご了承下さい。
・周囲温度は5～35℃の範囲でご使用下さい。

定格電圧；AC100V
周波数；50/60Hz
消費電力；35.8W
色温度；3,000～6,700K
全光束；4,299lm
光源寿命；40,000時間

5	WIFIリモコンユニット	ABS	白色	技適番号		001-P01359	
4	アダプタ	PBT	LC-104NWH	2	カバー	アクリル	乳白色つや消し
3	リモコン送信機	ABS	TLR-004	1	本体	カラー鋼板ｔ0.4	内面/白色
仕様	入力電流0.37A	消費電力35.8W	図面測定不可	部番	部品名	材質・素材厚	備考

TAKIZUMI	LED	～8畳用	設計	大津	品名 調光調色シーリング	型番 GWX89059RF
	器具質量	1.6kg	検図	高橋		

201910　**TAKIZUMI ELECTRIC INDUSTRY CO.,LTD.**　（単位：mm）